尺寸 \ 等级	一般公差(±) 1	2	3
4以下	0.1	0.05	0.03
4~16	0.15	0.1	0.06
17~63	0.25	0.15	0.1
64~125	0.4	0.2	0.15
126~250	0.6	0.25	0.2
250以上	0.9	0.4	0.3

区域	修订	说明	日期	通过
	1	首版发行	2021-11-30	李泽
	2	修正电流曲线和转速范围	2023-07-25	Frank Yu

型号 (Part No)	WS8045-24-X200
电压 (Voltage)	24VDC
风口完全开口 (Free-blowing)	
转速 (Speed)	39500RPM±5%
电流 (Current)	7.7A±10%
风量 (Air Flow)	48m³/h±10%
风口完全闭合 (At static pressure)	
转速 (Speed)	50000RPM±5%
电流 (Current)	3.5A±15%
风压 (Air Pressure)	15Kpa±10%
额定工作点 (At working Point)	
风压 (Air Pressure)	12.0Kpa
转速 (Speed)	45000RPM±3%
电流 (Current)	7±10%A
风量 (Air Flow)	24m³/h±10%
推荐驱动器 (Driver)	WS2408DY01V01-SRP008
工作温度/湿度 <Operating environmental temperature humiduty>	-20℃~+60℃ ≤90%RH without condensation
储存温度/湿度 <Storage temperature humiduty>	-30℃~+70℃ ≤90%RH without condensation

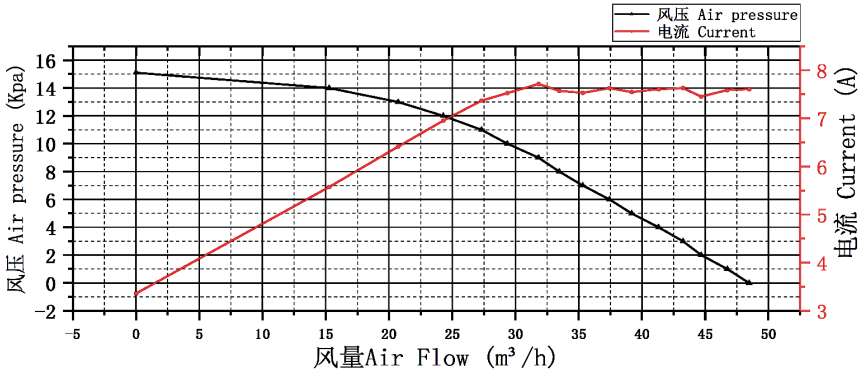

Wiring diagram 接线顺序 (200mm)				
HX25002-5Y				
Pin 1 Black	黑色	Gnd		LJX009
Pin 2 Grey	灰色	Hall C		
Pin 3 Green	绿色	Hall B		
Pin 4 Purple	紫色	Hall A		
Pin 5 Red	红色	Vcc		
HX39600-3Y				
Pin 1 Yellow	黄色	Phase U		LJX008
Pin 2 Blue	蓝色	Phase V		
Pin 3 White	白色	Phase W		

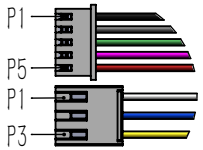

局部视图 C
比例 1 : 1.5

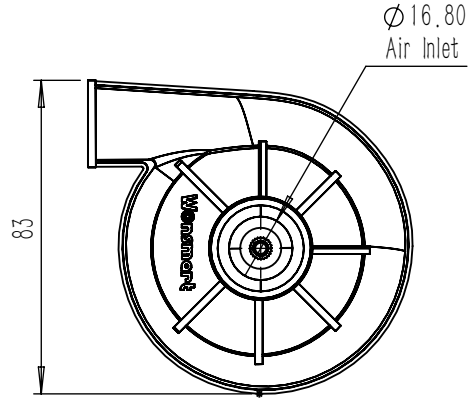

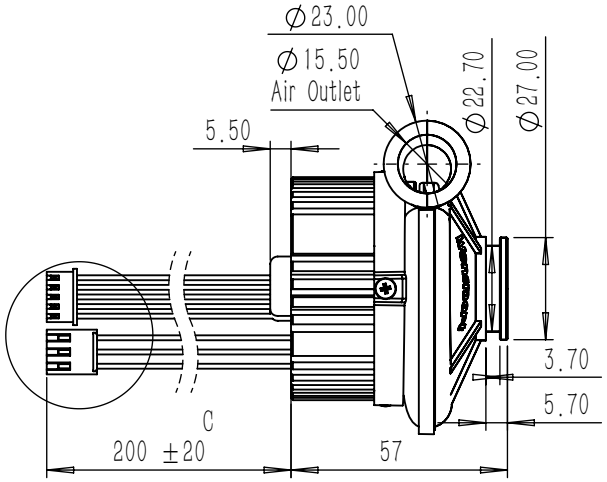

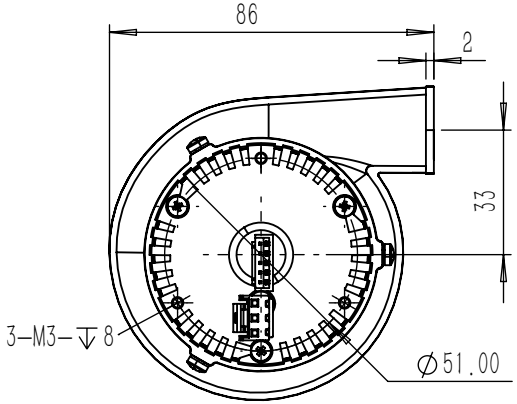

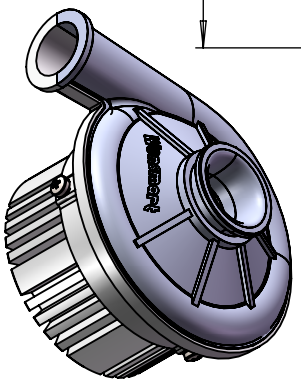

受控文件
2023-07-25

设计 DESIGNED	余首林	标准化 NORMALIZED	
校对 COLLATED		审核 CHECKED	
工艺 CRAFT		批准 APPROVED	

总成件号 ASSEMBLY PART NO.: WS8045-24-x200

总成件名 ASSEMBLY PART NAME: WS8045-24-x200规格书

件号 PART NO.:

件名 PART NAME:

单位 UNIT	数量 QTY	重量 WEIGHT	比例 SCALE	版本 REV.
mm	—			A/0

材料 MATERIAL:

投影法 PROJECTION: 第一角法

页面 SHEET: OF 1 1

Wonsmart
宁波东莱机电有限公司
NINGBO WONSMART CO., LTD

版权声明：以上公开资料属宁波东莱机电有限公司所有。此图纸仅用于工程信息。未经宁波东莱机电有限公司允许，相关资料不可使用，也不可用于生产目的。

记号 SYMBOL: ◇ —关键尺寸(KEY DIMENSION); △—1…版本变更尺寸(REV. MODIFY DIMENSION)。